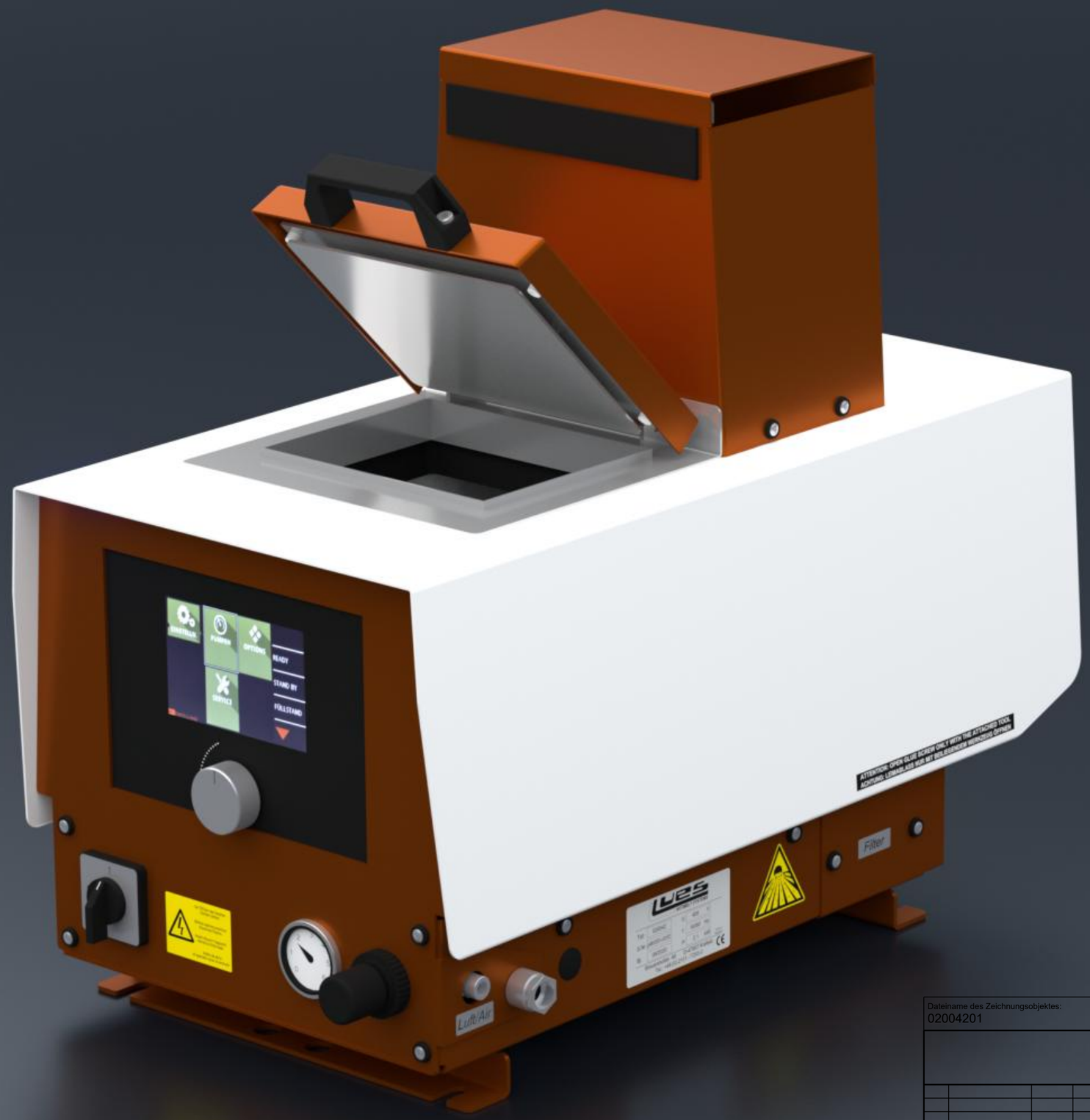

Dateiname des Zeichnungsobjektes: 02004201		Dateityp: ASSEM	Dateiname der Zeichnung: 02004201
	Allgemeintol. DIN ISO 2768-m-S	Werkstück -kanten DIN 6784	Maßstab 1 : 5 — Gew.:4858023.080kg Werkstoff: - Halbzeug: -
	Datum	Name	Benennung:
Bear.	22.07.20	JSK	PerfectMelt SE 4-2
Gepr.	-	-	PerfectMelt SE 4-2
Norm			
			Artikelnummer: 02004201 — Blatt 1 / 4 Bl.
Zust. Änderung Datum Nam.	(Urspr.)		(Ers.f.:) (Ers.d.:)

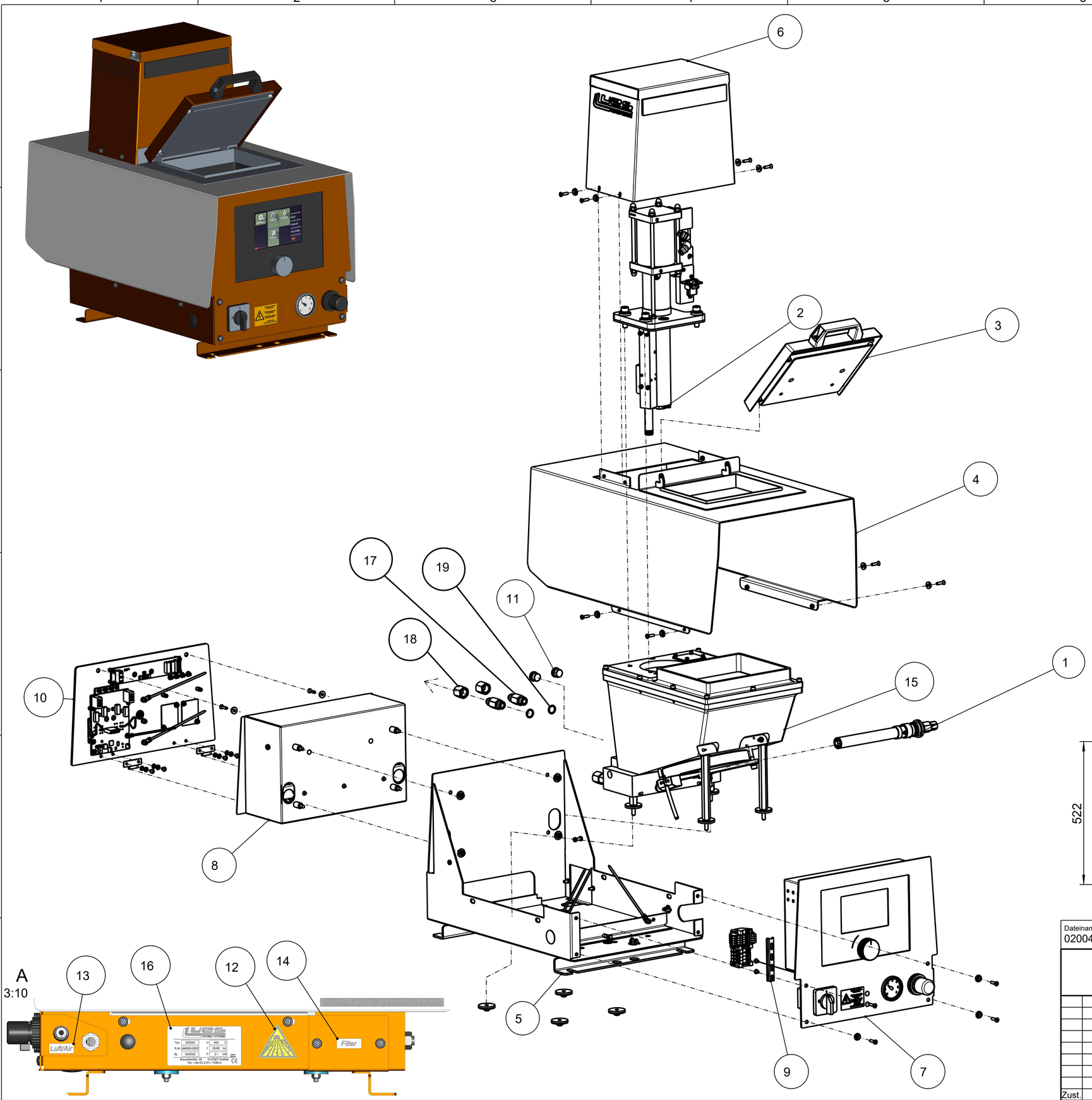

Pos.	Anzahl	Artikel Nr.	Benennung
1	1	000299	Tankfilter C4/8
2	1	000500	Pumpe P14 E
3	1	020009	BG Tankklappe perfectMelt SE
4	1	020010	BG Obergehäuse perfectMelt SE 4/8 KG
5	1	020011	BG Chassis perfectMelt SE
6	1	020012	BG Pumpendom perfectMelt SE
7	1	020013	BG Displayfront perfectMelt SE
8	1	020014	BG Leistungsteil perfectMelt SE
9	1	020019	BG Hutschienenklemme SE
10	1	020030	BG Kühlkörper S.3000 - 2 Kanal / perfectMelt SE
11	2	100428	Blindstopfen 9/16-18 UNF
12	1	104024	Warnschild SL 45mm EXPLOSION
13	1	104032	Schriftbild "Luft/Air"
14	1	104033	Schriftbild "Filter"
15	1	109074	BG Tank 4 kg COMPACT SE m. Leimblock u. Heizpl
16	1	200058	Typenschild silber für Anlagen
17	-2	000395	Leimnippel lang 9/16"-18UNF SW17
18	-2	100439	Leimblindmuffe 9/16"-18UNF innen
19	-2	000050	O-Ring für Leimnippel 11,89x1,98mm
Verwendete Artikel ohne Darstellung			
20	1	109029	BG Thermostatzuleitung CompactSE/pMSE
21	1	002153	BG Sensor PT100 Steckanschluss
22	1	020023	BG Zuleitung X1 -> Hauptschalter pMSE
23	1	020033	BG Zul.Hauptschalter->Leistungsteil pMSE
24	1	002150	BG Sensorzuleitung 500/700 Compact II
25	1	150019	BG Zuleitung Pumpe perfectMelt SE
26	1	020029	BG int. Zuleitung Meldekontakte pMSE
27	1	020020	BG int. Zuleitung digitale Eingänge pMSE
28	0.2	000123	Isolierschlauch Dmi4x0,5mm schwarz
26	1	020023	perfectMelt SE / Bussystem Kanalplatine
27	1	020024	perfectMelt SE / Bussystem Tankplatine
28	3	020021	BG int. Zul. Hauptplatine -> Trafo pMSE
29	1	104851	Rohrsteckschlüssel 14 x 17
30	1	104852	Drehstift für Steckschlüssel

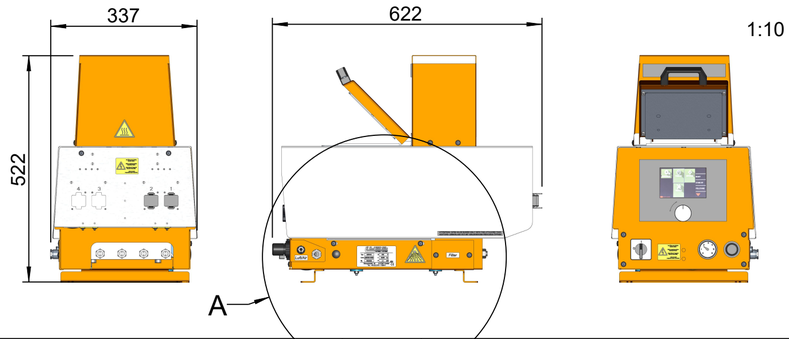

Dateiname des Zeichnungsobjektes: 02004201	Dateityp: ASSEM	Dateiname der Zeichnung: 02004201	
Allgemeintol. DIN ISO 2768-m-S	Werkstück -kanten DIN 6784	Maßstab 1 : 5	Gew.: ~ 40kg
		Werkstoff: -	
		Halbzeug: -	
	Datum / Name	Benennung: PerfectMelt SE 4-2 PerfectMelt SE 4-2	
Bear.	22.07.20 / JSK		
Gepr.	- / -		
Norm			
Zust. / Änderung / Datum / Nam.	(Urspr.)	Artikelnummer: 02004201	Blatt 2 / 4 Bl.
		(Ers.f.:)	(Ers.d.:)

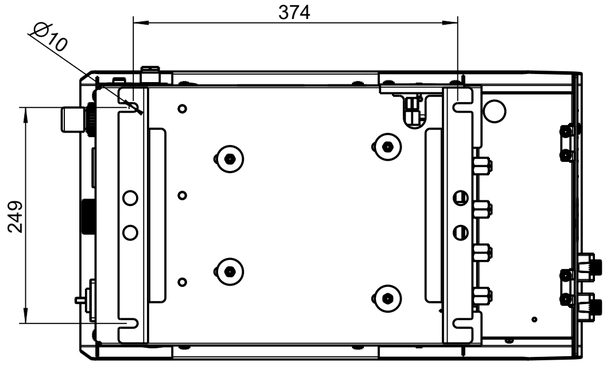

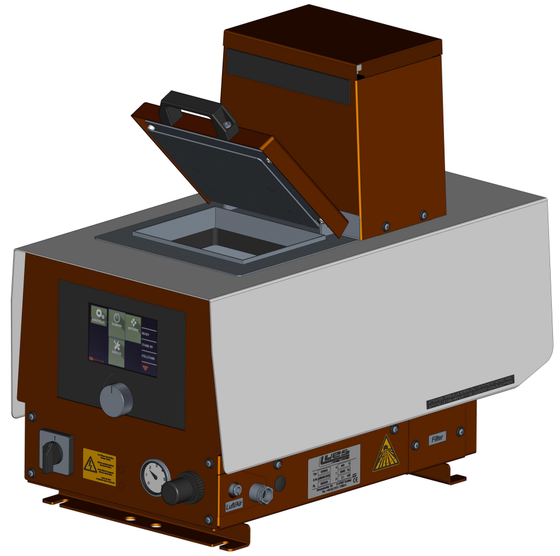

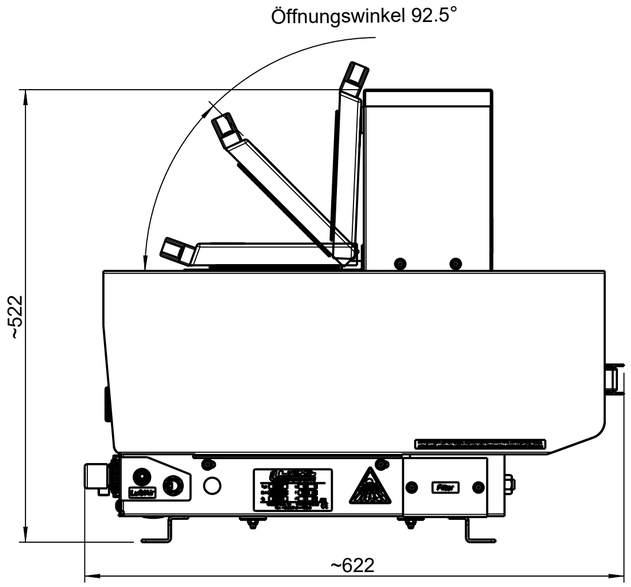

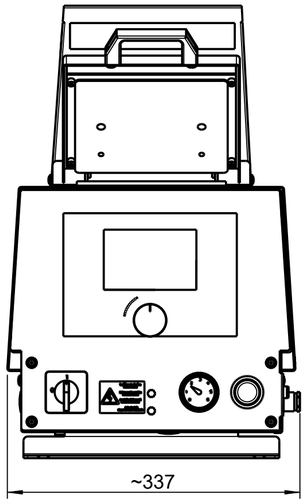

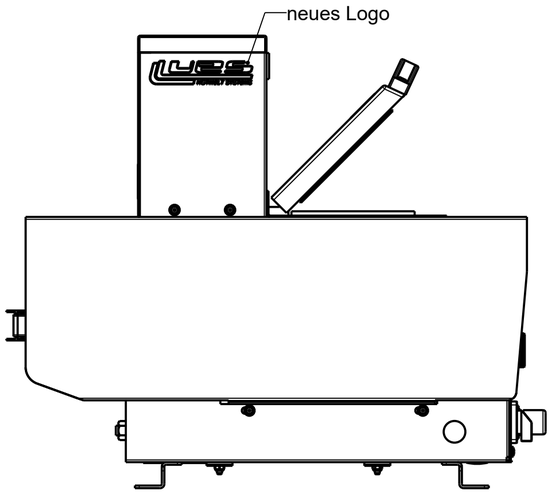

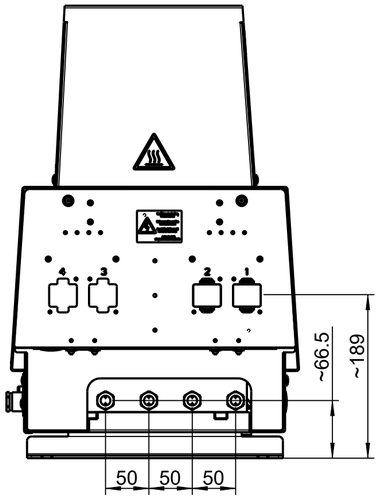

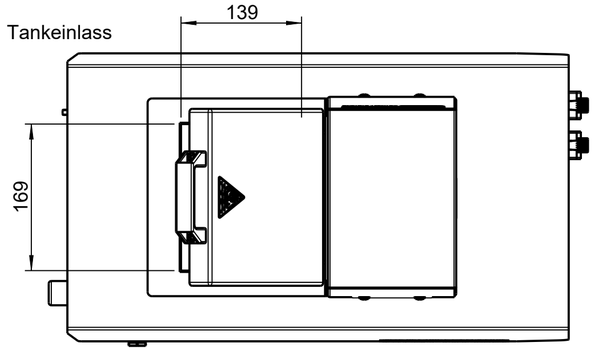

Dateiname des Zeichnungsobjektes: 02004201		Dateityp: ASSEM	Dateiname der Zeichnung: 02004201
	Allgemeintol. DIN ISO 2768-m-S	Werkstück -kanten DIN 6784	Maßstab 1 : 5 — Gew.: ~ 40kg Werkstoff: - Halbzeug: -
	Bear. 22.07.20 JSK Gepr. - - Norm		Benennung: PerfectMelt SE 4-2 PerfectMelt SE 4-2
			Artikelnummer: 02004201 — Blatt 3 / 4 Bl.
Zust. Änderung Datum Nam.	(Urspr.)		(Ers.f.:) (Ers.d.:)

Pneumatisch betriebene Heißleimpumpe

Übersetzung 14:1
Leimdruck 75bar max.
Fördervolumen 50 l/Std max.

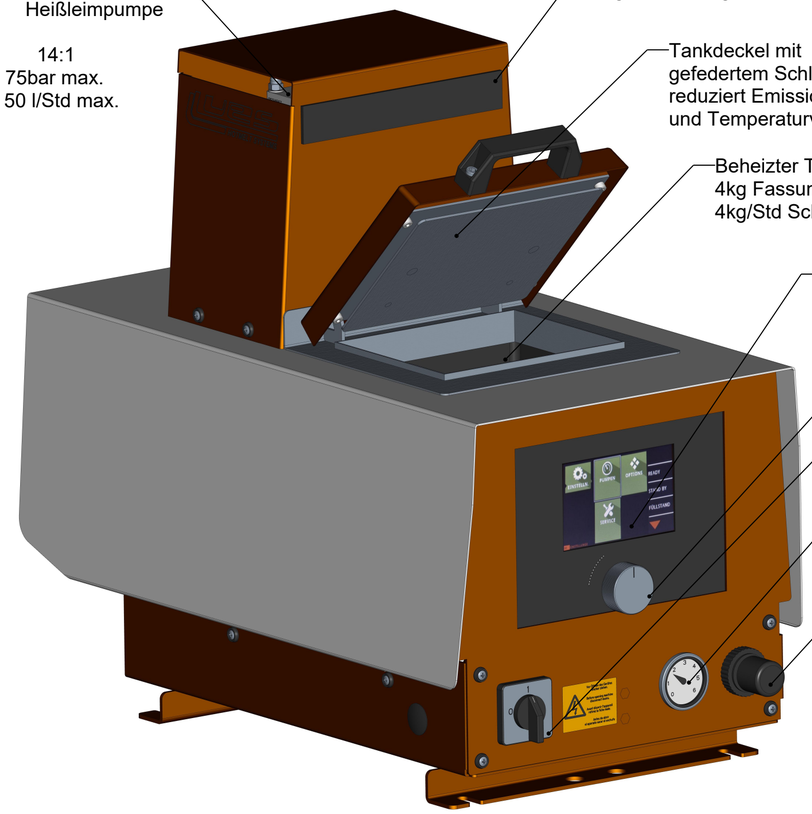

Magnetanschlag

Tankdeckel mit gefedertem Schließblech reduziert Emissionen und Temperaturverlust

Beheizter Tank (0-195°C)
4kg Fassungsvermögen
4kg/Std Schmelzleistung

Touchscreen Display zur Parametereingabe

Drehknopf für schnellere Menünavigation

Hauptschalter

Manometer
Betriebsluftdruckanzeige
0 bis 6bar

Betriebsluftdruck einstellbar von 0 bis 5,5bar

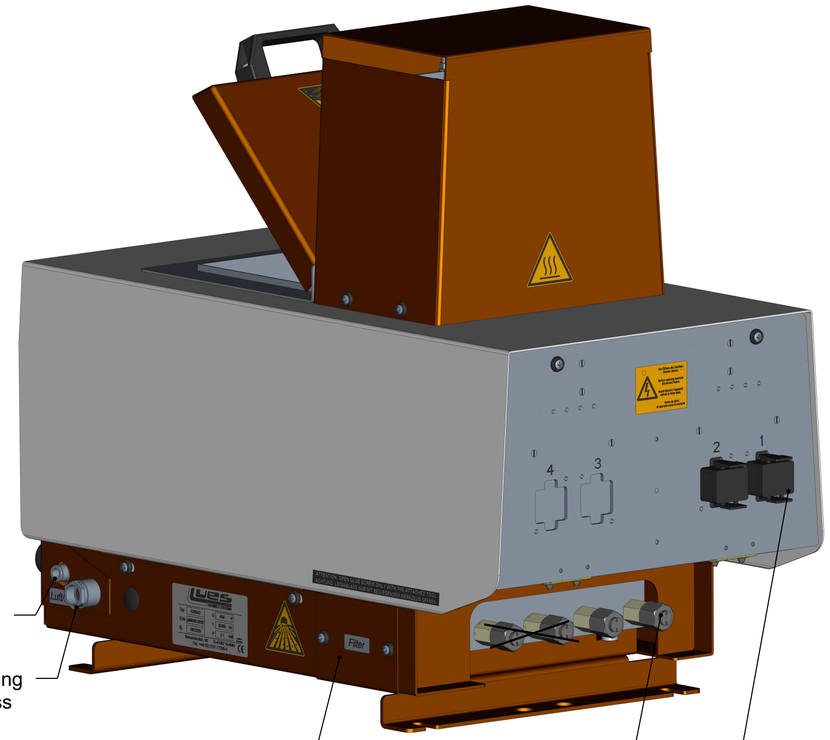

Druckluftanschluss
∅8mm, 4 - 6bar

Kabeldurchführung für Stromanschluss

400V (3L/N/PE/50 Hz) oder
230V (1~/N/PE) verdrehsicher

max. 16A pro Phase
Anschluss CEE

Wartungsklappe mit Zugang zu Leimfilter

Werkzeug liegt bei

2x Leim-Schlauchanschluss
9/16"-18UNF mit Blindkappe

2x S3000 Stromanschluss für Schlauch/Kopf

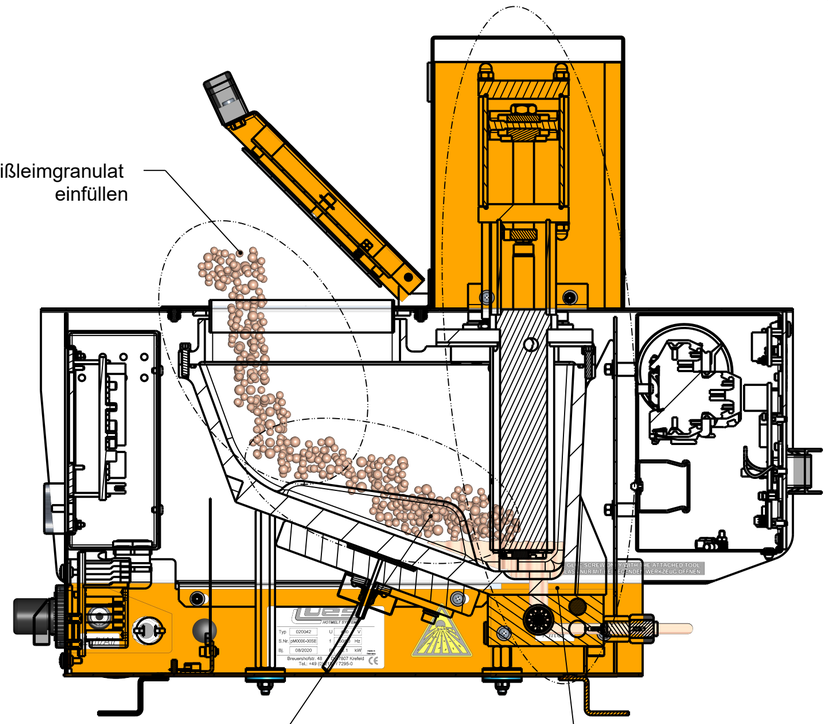

1) Heißleimgranulat einfüllen

2) Heißleimgranulat schmelzen

3) Verflüssigten Heißleim mit Druck durch Filter in Schlauch fördern

→ *Benutzerhandbuch*

Dateiname des Zeichnungsobjektes: 02004201		Dateityp: ASSEM	Dateiname der Zeichnung: 02004201
	Allgemeintol. DIN ISO 2768-m-S	Werkstück -kanten DIN 6784	Maßstab 3 : 10 / Gew.: ~ 40kg
			Werkstoff: - / Halbzeug: -
	Datum	Name	Benennung: PerfectMelt SE 4-2 / PerfectMelt SE 4-2
	Bear. 22.07.20	JSK	
	Gepr. -	-	
	Norm		
	(Urspr.)		Artikelnummer: 02004201 — Blatt 4 / 4 Bl.
Zust. Änderung Datum Nam.			(Ers.f.:) (Ers.d.:)